Rz63(√)

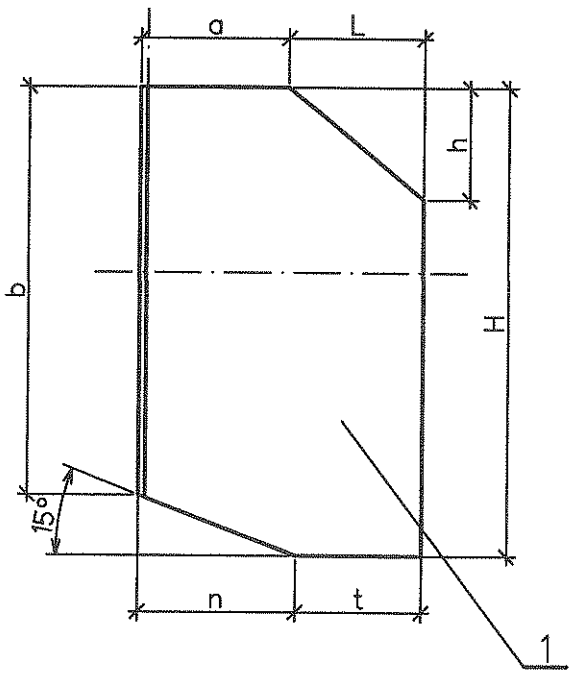

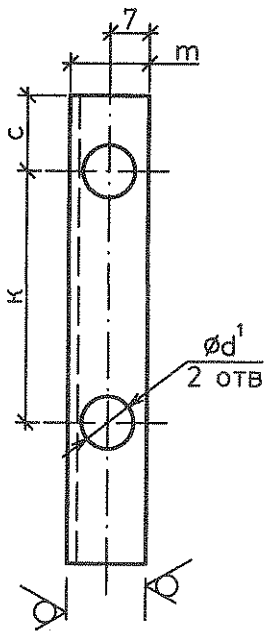

Размеры в мм

Таблица

Условн. проход	H	b	a	L	n	t	h	k	c	m	d¹
100	774	644	157	420	485	92	420	268	200	22	9

Спецификация деталей

Поз.	Обозначение	Наименование	Кол.	Материал	Масса, кг Ед.	Масса, кг Общ.	Примеч.
1	ГОСТ 19903-74	Стенка боковая Лист Б-ПН-О-2	2	ст3сп ГОСТ16523-97	5,63	11,26	

Взам. инв. №

Подпись и дата

Инв. № подл. 83744

Изм.	Кол.уч.	Лист	№док.	Подп.	Дата
Н. контр.		Михеев			05.05.17
Проверил		Шкитилева			05.05.17
Разработал		Михеев			05.05.17

1350.12.38А-30UHJ-1836-TD.N

Объекты III очереди строительства
ЗАО СГК (ТЭЦ)

Трубопроводы машзала БВД в осях 16-28 в рядах А-В и внутристанционные трубопроводы

Стадия	Лист	Листов
Р	60	

Кожух для фланцевой арматуры маслопровода. (вертикальный участок) Стенка боковая (тип II) поз. 2,

ОТКРЫТОЕ АКЦИОНЕРНОЕ ОБЩЕСТВО ИНСТИТУТ ТЕПЛОЭЛЕКТРОПРОЕКТ НИЖНИЙ НОВГОРОД

Rz63(√)

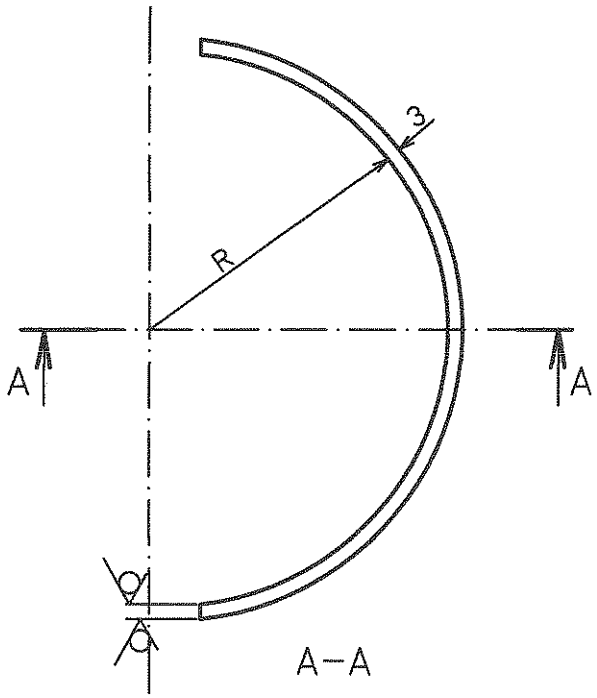

Развертка

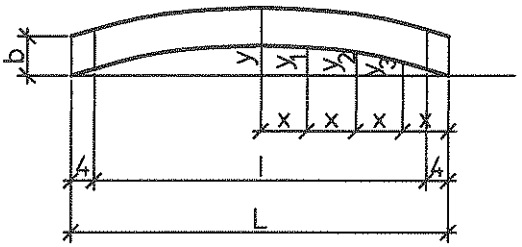

А–А

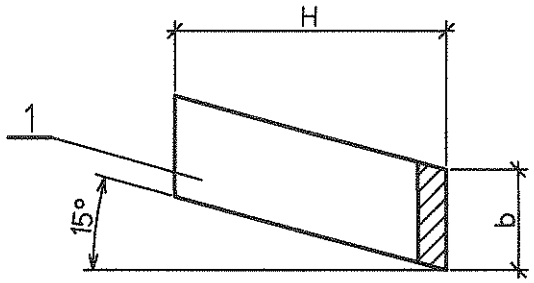

Размеры в мм

Таблица

Условн. проход	R	H	b	L	l	x	y	y_1	y_2	y_3
100	55	53	20	220	172	22,5	13,8	15,3	11,4	6,0

Спецификация деталей

Поз.	Обозначение	Наименование	Кол.	Материал	Масса, кг		Примеч.
					Ед.	Общ.	
1	ГОСТ 19903-74	Обечайка внутренняя Лист Б-ПН-О-3	1	ст3сп ГОСТ16523-97	0,07	0,07	

Взам. инв. №

Подпись и дата

Инв. № подл. 83744

Изм.	Кол.уч.	Лист	№док.	Подп.	Дата

1350.12.38А-30UHJ-1836-TD.N

Объекты III очереди строительства
ЗАО СГК (ТЭЦ)

Трубопровода машзала БВД в осях 16–28 в рядах А–В и внутристанционные трубопроводы

Стадия	Лист	Листов
Р	61	

Н. контр.	Михеев		11.03.19
Проверил	Шкитилева		05.03.19
Разработал	Михеев		05.03.19

Кожух для фланцевой арматуры маслопровода. (вертикальный участок) Обечайка внутренняя.(тип II). поз. 3.

ОТКРЫТОЕ АКЦИОНЕРНОЕ ОБЩЕСТВО ИНСТИТУТ ТЕПЛОЭЛЕКТРОПРОЕКТ НИЖНИЙ НОВГОРОД

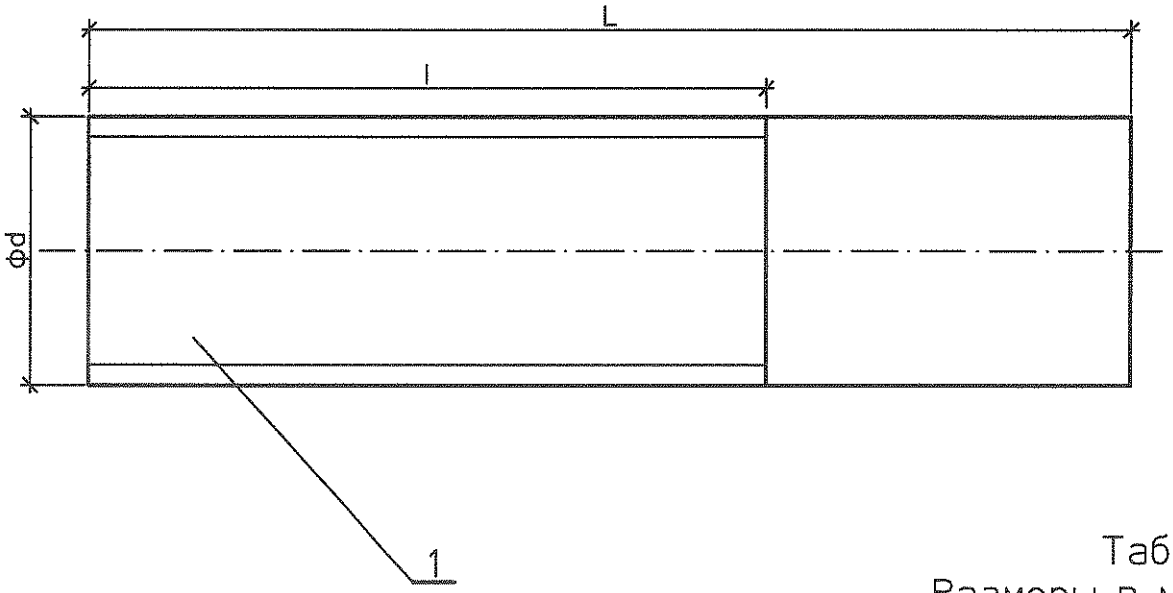

Таблица

Размеры в мм

Условн. проход	L	l	d
100	120	30	g1″

Спецификация деталей

Поз.	Обозначение	Наименование	Кол.	Материал	Масса, кг		Примеч.
					Ед.	Общ.	
1	ГОСТ 3262-75	Труба 25х3,2 L=120	1	20 ГОСТ1050-88	0,29	0,29	

Взам. инв. №

Подпись и дата

Инв. № подл. 83744

Изм.	Кол.уч.	Лист	№док.	Подп.	Дата

1350.12.38А-30UHJ-1836-TD.N

Объекты III очереди строительства
ЗАО СГК (ТЭЦ)

Трубопроводы машзала БВД в осях 16-28 в рядах А-В и внутристанционные трубопроводы

Стадия	Лист	Листов
Р	62	

Н. контр.	Михеев		05.05.14
Проверил	Шкитилева		05.05.14
Разработал	Михеев		05.05.14

Кожух для фланцевой арматуры маслопровода. (вертикальный участок) Штуцер поз 4..

ОТКРЫТОЕ АКЦИОНЕРНОЕ ОБЩЕСТВО ИНСТИТУТ ТЕПЛОЭЛЕКТРОПРОЕКТ НИЖНИЙ НОВГОРОД

Rz63(√)

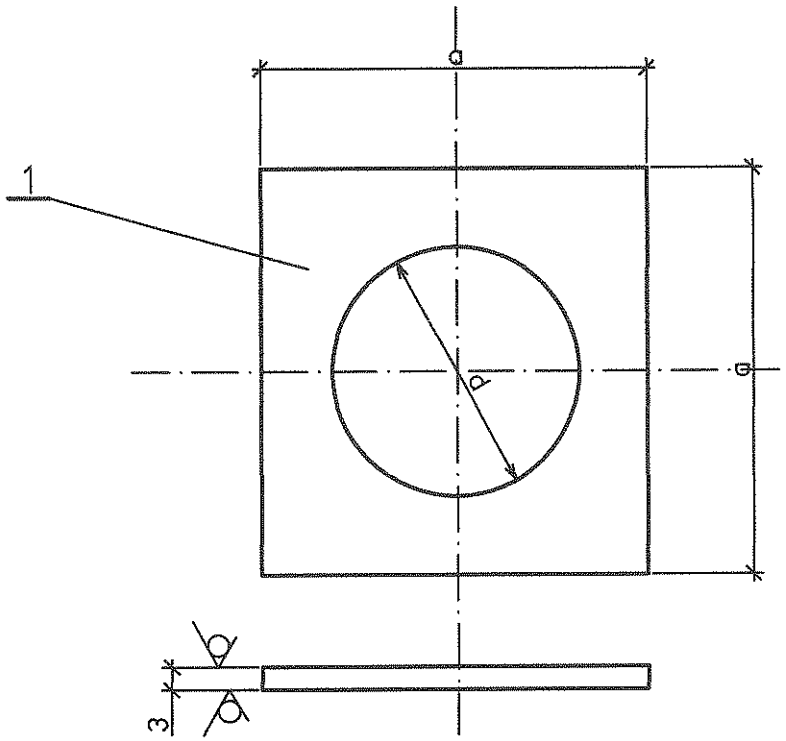

Таблица
Размеры в мм

Условн. проход	a	d
100	82	62

Спецификация деталей

Поз.	Обозначение	Наименование	Кол.	Материал	Масса, кг Ед.	Масса, кг Общ.	Примеч.
1	ГОСТ 19903-74	Накладка Лист Б-ПН-О-3	1	ст3сп ГОСТ16523-97	0,15	0,15	

Взам. инв. №

Подпись и дата

Инв. № подл. 83744

Изм.	Кол.уч.	Лист	№док.	Подп.	Дата

1350.12.38А-30UHJ-1836-TD.N

Объекты III очереди строительства
ЗАО СГК (ТЭЦ)

Трубопровод машзала БВД в осях 16-28 в рядах А-В и внутристанционные трубопроводы

Стадия	Лист	Листов
Р	63	

Н. контр.	Михеев		
Проверил	Шкитилева		05.06
Разработал	Михеев		05.06

Кожух для фланцевой арматуры маслопровода. (вертикальный участок) Накладка (тип II) поз. 5.

ОТКРЫТОЕ АКЦИОНЕРНОЕ ОБЩЕСТВО ИНСТИТУТ ТЕПЛОЭЛЕКТРОПРОЕКТ НИЖНИЙ НОВГОРОД

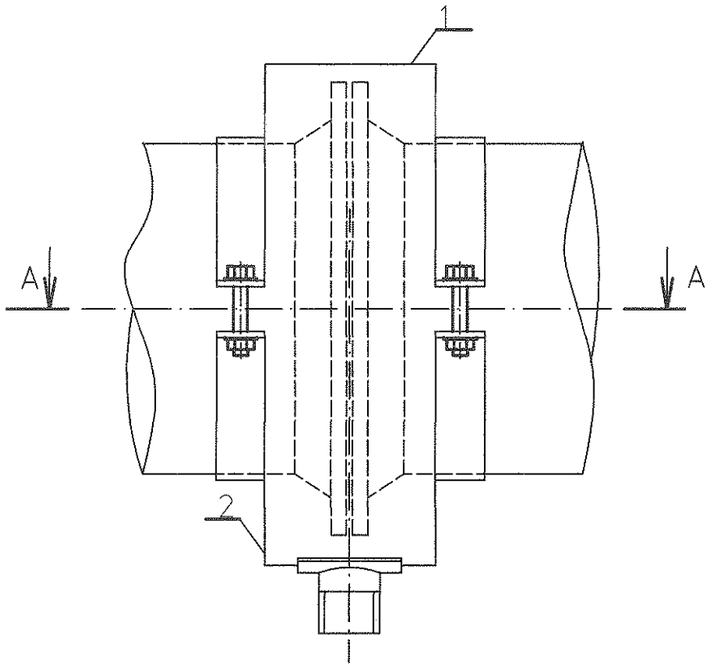

А–А

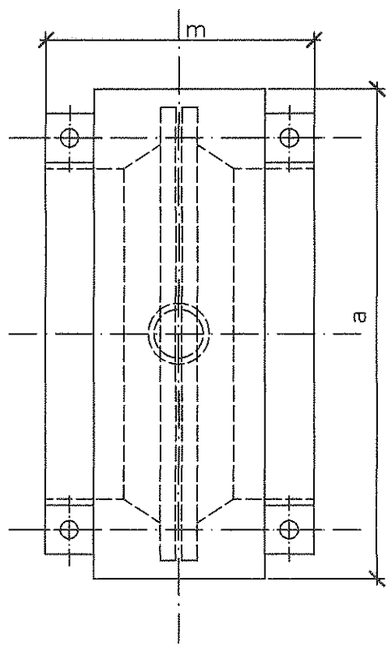

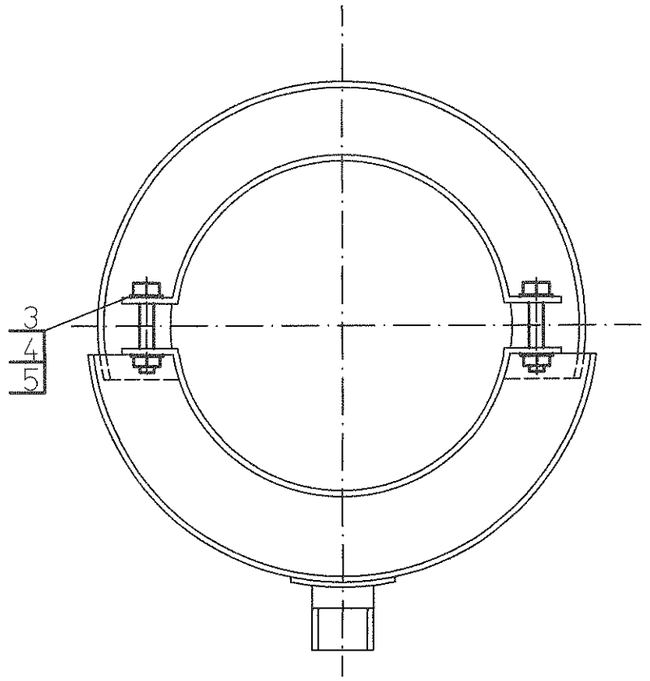

Размеры в мм

Таблица

Условный проход, мм	d	Болт	Гайка	Шайба	Масса, кг
65	25	М6х20	М6	6	4,8

Спецификация деталей

Поз	Обозначение	Наименование	Кол.	Материал	Масса, кг ед.	Масса, кг общ.	Приме-чание
1	1350.12.38А-30UHJ-1836-TD.N л. 65	Полукожух верхний	1	Сборный	2,2	2,2	
2	1350.12.38А-30UHJ-1836-TD.N л. 66	Полукожух нижний	1	Сборный	2,55	2,55	
3	ГОСТ 7798–70	Болт М6х16	4	20 ГОСТ 1759.0–87	0,006	0,024	
4	ГОСТ 5915–70	Гайка М6	4	20 ГОСТ 1759.0–87	0,002	0,008	
5	ГОСТ 11371–78	Шайба 6	8	Ст3сп ГОСТ 18123–82	0,001	0,008	

Итого: 4.8 кг

1 Спецификация составлена на кожух для одного фланцевого соединения.
2 Изготовить два кожуха.

Изм.	Кол.уч.	Лист	№док.	Подп.	Дата
Н. контр.		Михеев			10.05.17
Проверил		Шкитилева			10.05.17
Разработал		Михеев			10.05.17

1350.12.38А–30UHJ–1836–TD.N

Объекты III очереди строительства
ЗАО СГК (ТЭЦ)

Трубопроводы машзала БВД в осях 16–28 в рядах А–В и внутристанционные трубопроводы

Стадия	Лист	Листов
Р	64	

Кожух для фланцевого соединения горизонтального участка маслопровода.

ОТКРЫТОЕ АКЦИОНЕРНОЕ ОБЩЕСТВО ИНСТИТУТ ТЕПЛОЭЛЕКТРОПРОЕКТ НИЖНИЙ НОВГОРОД

Инв. № подл. 83744 | Подпись и дата | Взам. инв. №

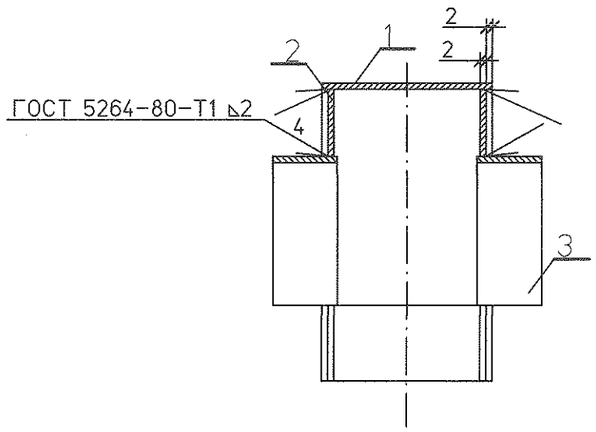

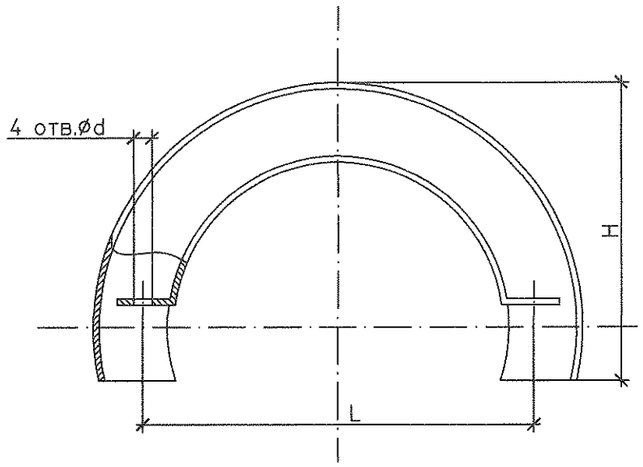

Размеры в мм

Таблица

Условный проход, мм	a	m	L	d	H	Масса, кг
65	230	281	95	7	125	2,2

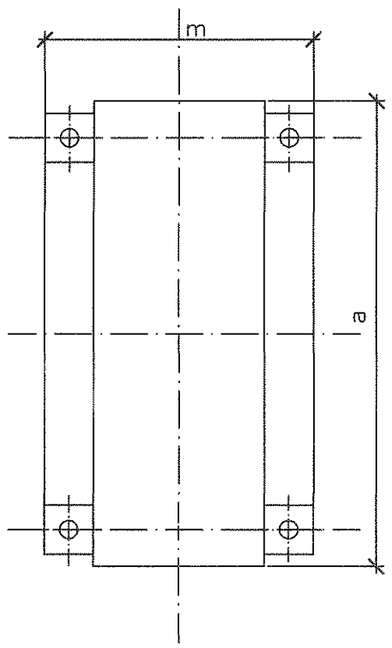

Спецификация деталей

Поз	Обозначение	Наименование	Кол.	Материал	Масса, кг		Приме-чание
					ед.	общ.	
1	1350.12.38А-30UHJ-1836-TD.N л. 67	Обечайка верхняя	1	Ст3сп ГОСТ 16523-89	1,45	1,45	
2	1350.12.38А-30UHJ-1836-TD.N л. 68	Стенка верхняя	2	Ст3сп ГОСТ 16523-89	0,29	0,58	
3	1350.12.38А-30UHJ-1836-TD.N л. 69	Полухомут верхний	2	Ст3сп ГОСТ 16523-89	0,09	0,18	

Итого: 2.2 кг

Изм.	Кол.уч.	Лист	№док.	Подп.	Дата
Н. контр.		Михеев			05.05.14
Проверил		Шкитилева			05.05.14
Разработал		Михеев			05.05.14

1350.12.38А-30UHJ-1836-TD.N

Объекты III очереди строительства ЗАО СГК (ТЭЦ)

Трубопроводы машзала БВД в осях 16-28 в рядах А-В и внутристанционные трубопроводы

Стадия	Лист	Листов
Р	65	

Кожух для фланцевого соединения горизонтального участка маслопровода. Полукожух верхний.

ОТКРЫТОЕ АКЦИОНЕРНОЕ ОБЩЕСТВО ИНСТИТУТ ТЕПЛОЭЛЕКТРОПРОЕКТ НИЖНИЙ НОВГОРОД

Инв. № подл. 83744 | Подпись и дата | Взам. инв. №

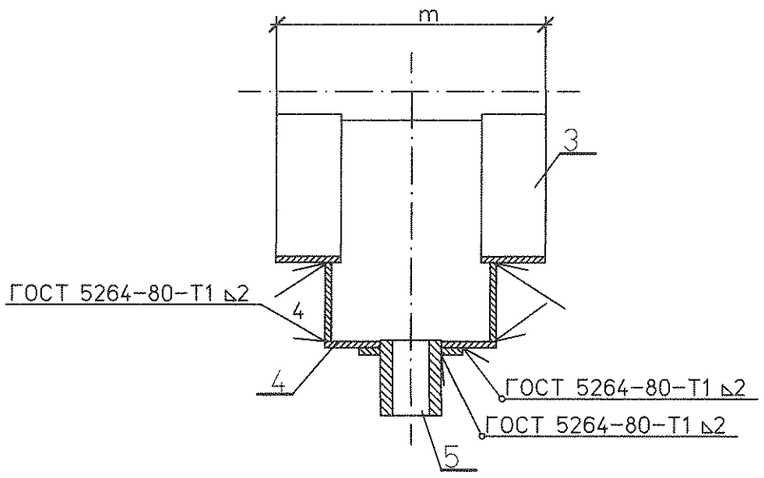

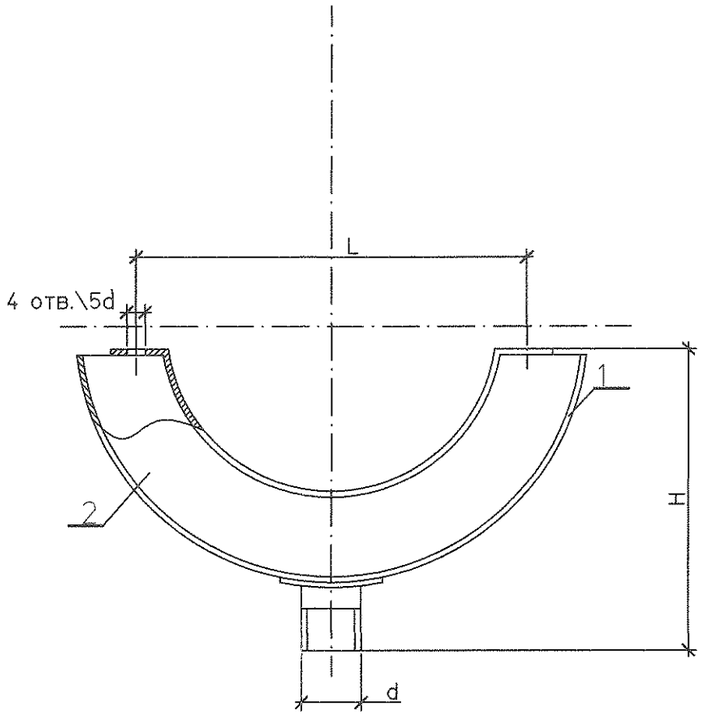

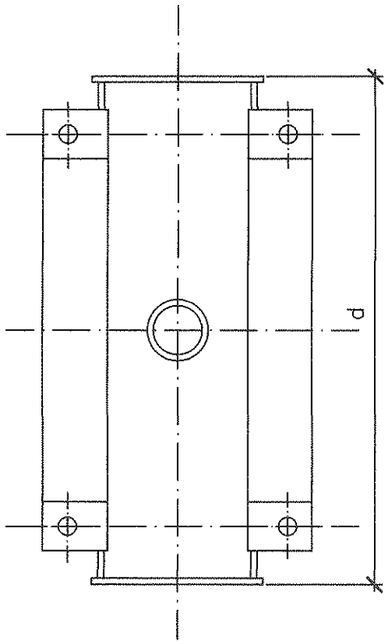

Таблица размеров кожухов для фланцев стальных по ГОСТу 12820-80

Размеры в мм Таблица

Условный проход, мм	a	m	H	L	d	d'	Масса, кг
65	240	281	213	95	35	7	2,55

Спецификация деталей

Поз	Обозначение	Наименование	Кол.	Материал	Масса, кг ед.	Масса, кг общ.	Приме-чание
1	1350.12.38А-30UHJ-1836-TD.N л. 70	Обечайка нижняя	1	Ст3сп ГОСТ 16523-89	1,47	1,47	
2	1350.12.38А-30UHJ-1836-TD.N л. 71	Стенка нижняя	2	Ст3сп ГОСТ 16523-89	0,28	0,56	
3	1350.12.38А-30UHJ-1836-TD.N л. 72	Полухомут нижний	2	Ст3сп ГОСТ 16523-89	0,09	0,18	
4	1350.12.38А-30UHJ-1836-TD.N л. 73	Накладка	1	Ст3сп ГОСТ 16523-89	0,13	0,13	
5	1350.12.38А-30UHJ-1836-TD.N л. 74	Штуцер	1	Ст3сп ГОСТ 16523-89	0,24	0,24	

Итого: 2.55 кг

Инв. № подл. | 83744 | Подпись и дата | Взам. инв. №

Изм.	Кол.уч.	Лист	№док.	Подп.	Дата
Н. контр.		Михеев			05.14
Проверил		Шкитилева			05.14
Разработал		Михеев			05.14

1350.12.38А-30UHJ-1836-TD.N

Объекты III очереди строительства ЗАО СГК (ТЭЦ)

Трубопроводы машзала БВД в осях 16-28 в рядах А-В и внутристанционные трубопроводы.

Стадия	Лист	Листов
Р	66	

Кожух для фланцевого соединения горизонтального участка маслопровода. Полукожух нижний.

ОТКРЫТОЕ АКЦИОНЕРНОЕ ОБЩЕСТВО ИНСТИТУТ ТЕПЛОЭЛЕКТРОПРОЕКТ НИЖНИЙ НОВГОРОД

▽3(▽)

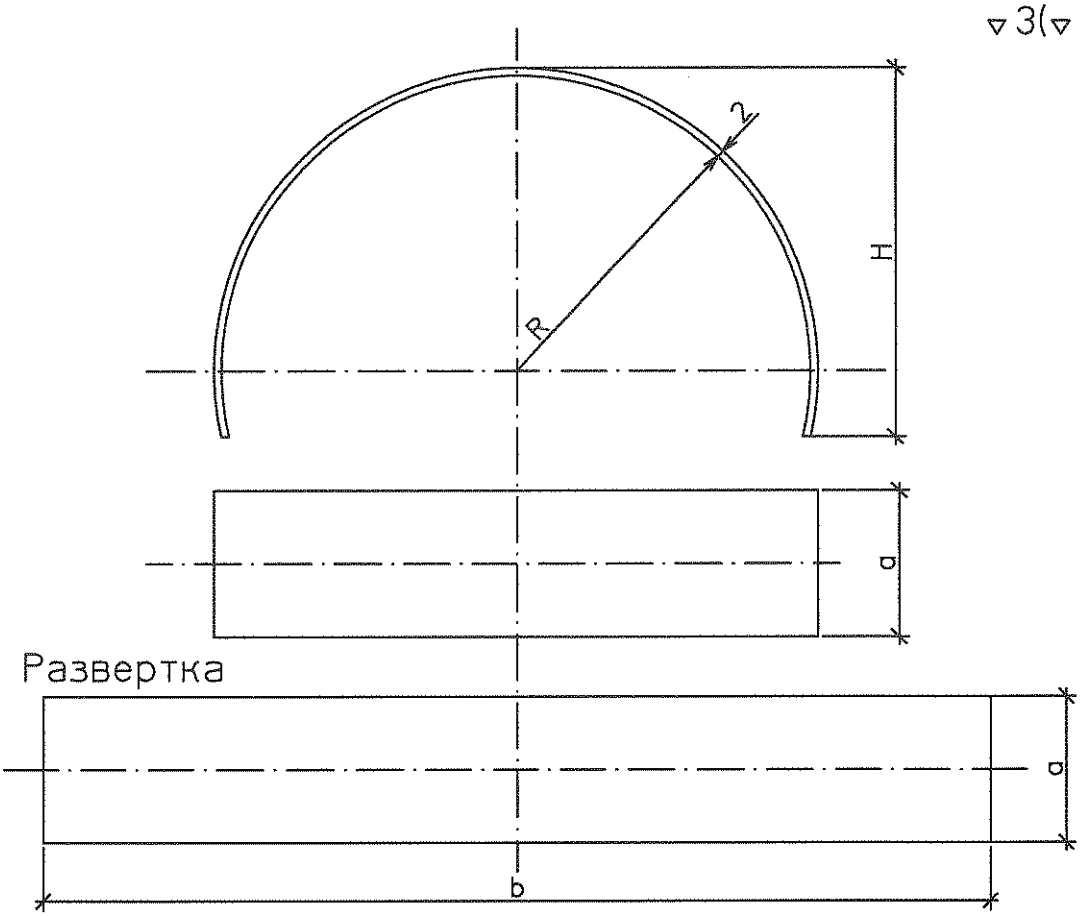

Размеры в мм Таблица

Условный проход, мм	a	b	R	H	Масса, кг
65	243	381	113	125	1.45

Спецификация деталей

Поз.	Обозначение	Наименование	Кол.	Материал	Масса, кг		Примеч.
					Ед.	Общ.	
1	ГОСТ 19903-74	Стенка боковая Лист Б-ПН-О-2	1	ст3сп ГОСТ16523-97	1.45	1.45	

Взам. инв. №

Подпись и дата

Инв. № подл. 83744

Изм.	Кол.уч.	Лист	№док.	Подп.	Дата

1350.12.38А-30UHJ-1836-TD.N

Объекты III очереди строительства
ЗАО СГК (ТЭЦ)

Трубопроводы машзала БВД в осях 16-28 в рядах А-В и внутристанционные трубопроводы

Стадия	Лист	Листов
Р	67	

Н. контр.	Михеев		
Проверил	Шкитилева		05.05.14
Разработал	Михеев		05.05.14

Кожух для фланцевого соединения горизонтального участка маслопровода. Обечайка верхняя.

ОТКРЫТОЕ АКЦИОНЕРНОЕ ОБЩЕСТВО ИНСТИТУТ ТЕПЛОЭЛЕКТРОПРОЕКТ НИЖНИЙ НОВГОРОД

▽3(▽)

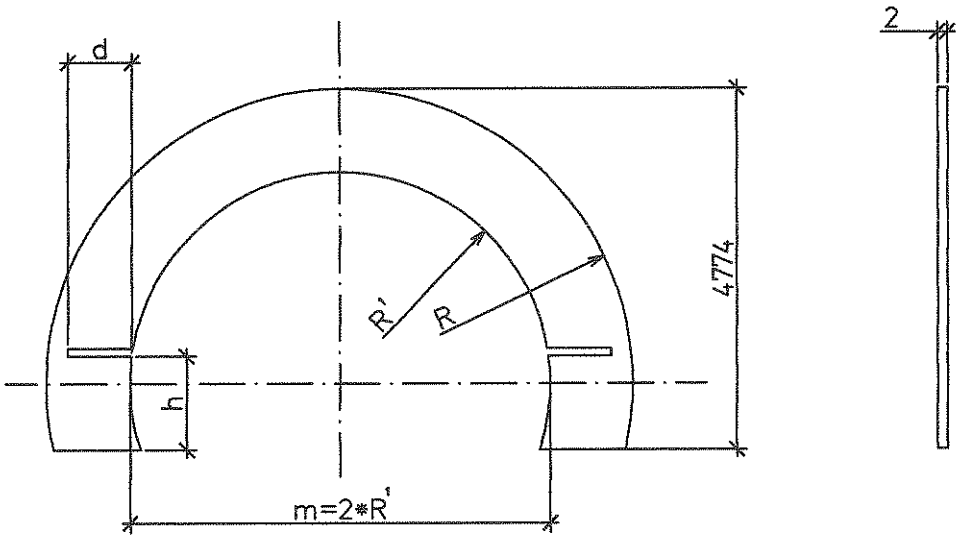

Размеры в мм Таблица

Условный проход, мм	R	R'	H	h	d	Масса, кг
65	113	40	123	13	15	0.29

Спецификация деталей

Поз.	Обозначение	Наименование	Кол.	Материал	Масса, кг		Примеч.
					Ед.	Общ.	
1	ГОСТ 19903-74	Стенка боковая Лист Б-ПН-О-2	2	ст3сп ГОСТ16523-97	0,29	0,58	

Взам. инв. №

Подпись и дата

Инв. № подл. 83744

Изм.	Кол.уч.	Лист	№док.	Подп.	Дата

1350.12.38А-30UHJ-1836-TD.N

Объекты III очереди строительства
ЗАО СГК (ТЭЦ)

Трубопроводы машзала БВД в осях 16-28 в рядах А-В и внутристанционные трубопроводы

Стадия	Лист	Листов
Р	68	

Н. контр.	Михеев		050514
Проверил	Шкитилева		050514
Разработал	Михеев		050514

Кожух для фланцевого соединения горизонтального участка маслопровода. Стенка верхняя.

ОТКРЫТОЕ АКЦИОНЕРНОЕ ОБЩЕСТВО ИНСТИТУТ ТЕПЛОЭЛЕКТРОПРОЕКТ НИЖНИЙ НОВГОРОД

▽3(▽)

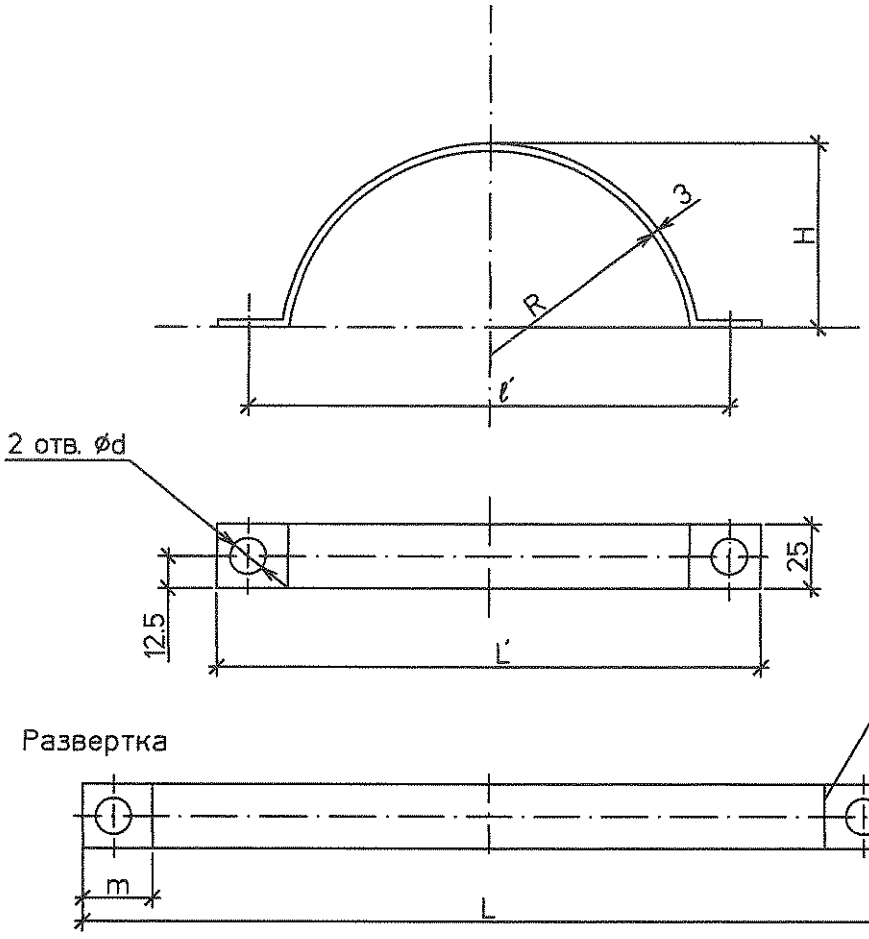

Размеры в мм Таблица

Условный проход, мм	L	ℓ	m	R	d	H	ℓ'	L'	Масса, кг
65	146	131	15	37	7	37	95	110	0.09

Спецификация деталей

Поз.	Обозначение	Наименование	Кол.	Материал	Масса, кг Ед.	Масса, кг Общ.	Примеч.
1	ГОСТ 19903-74	Стенка боковая Лист Б-ПН-О-3	2	ст3сп ГОСТ16523-97	0,09	0,18	

Взам. инв. №

Подпись и дата

Инв. № подл. 83744

Изм.	Кол.уч.	Лист	№док.	Подп.	Дата

1350.12.38А-30UHJ-1836-TD.N

Объекты III очереди строительства ЗАО СГК (ТЭЦ)

Трубопроводы машзала БВД в осях 16-28 в рядах А-В и внутристанционные трубопроводы

Стадия	Лист	Листов
Р	69	

Н. контр.	Михеев		05.05.14
Проверил	Шкитилева		05.05.14
Разработал	Михеев		05.05.14

Кожух для фланцевого соединения горизонтального участка маслопровода. Полухомут верхний.

ОТКРЫТОЕ АКЦИОНЕРНОЕ ОБЩЕСТВО ИНСТИТУТ ТЕПЛОЭЛЕКТРОПРОЕКТ НИЖНИЙ НОВГОРОД

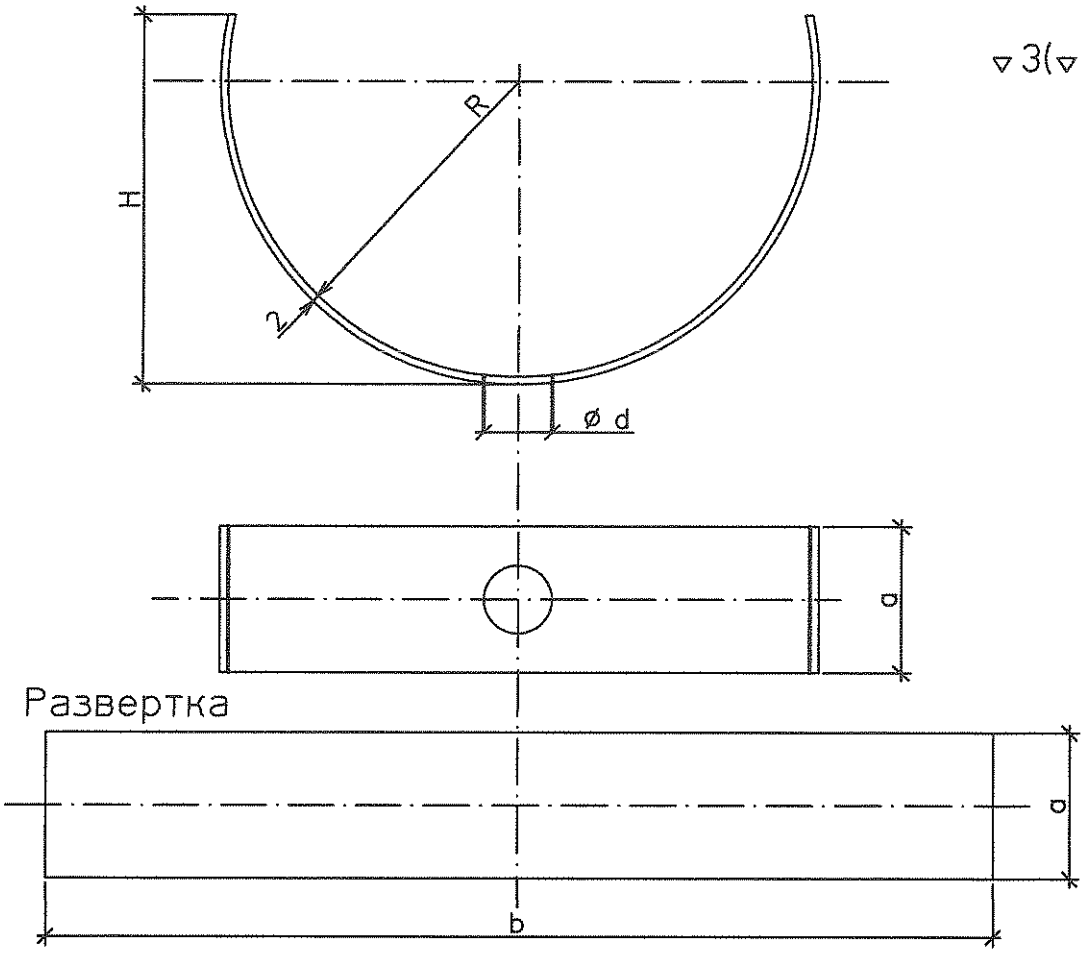

Размеры в мм

Таблица

Условный проход, мм	a	b	R	H	d	Масса, кг
65	255	366	118	114	25	1,47

Спецификация деталей

Поз.	Обозначение	Наименование	Кол.	Материал	Масса, кг Ед.	Масса, кг Общ.	Примеч.
1	ГОСТ 19903-74	Стенка боковая Лист Б-ПН-О-2	1	ст3сп ГОСТ16523-97	1,47	1,47	

Взам. инв. №

Подпись и дата

Инв. № подл. 83744

Изм.	Кол.уч.	Лист	№док.	Подп.	Дата

1350.12.38А-30UHJ-1836-TD.N

Объекты III очереди строительства ЗАО СГК (ТЭЦ)

Трубопроводы машзала БВД в осях 16-28 в рядах А-В и внутристанционные трубопроводы

Стадия	Лист	Листов
Р	70	

Н. контр.	Михеев		
Проверил	Шкитилева		05.05
Разработал	Михеев		05.05

Кожух для фланцевого соединения горизонтального участка маслопровода. Обечайка нижняя.

ОТКРЫТОЕ АКЦИОНЕРНОЕ ОБЩЕСТВО ИНСТИТУТ ТЕПЛОЭЛЕКТРОПРОЕКТ НИЖНИЙ НОВГОРОД

▽3(▽)

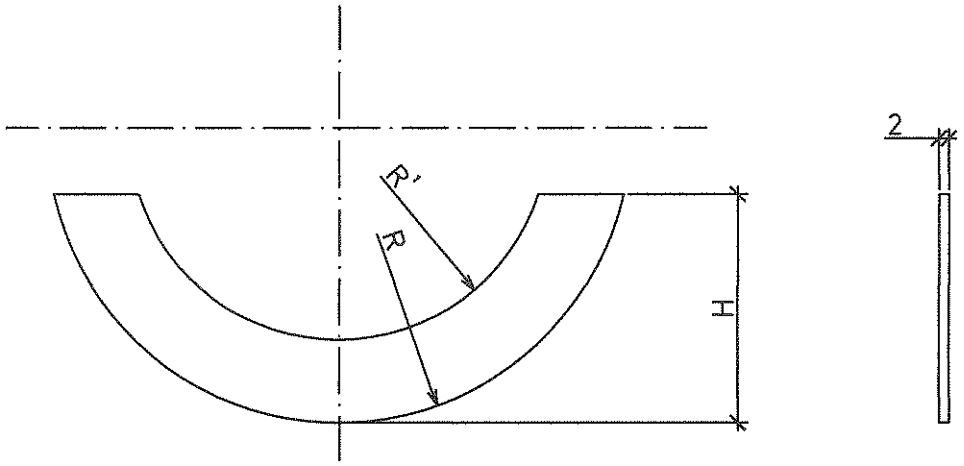

Размеры в мм Таблица

Условный проход, мм	R	R'	H	Масса, кг
65	118	40	112	0.28

Спецификация деталей

Поз.	Обозначение	Наименование	Кол.	Материал	Масса, кг Ед.	Масса, кг Общ.	Примеч.
1	ГОСТ 19903-74	Стенка боковая Лист Б-ПН-О-2	2	ст3сп ГОСТ16523-97	0,28	0.56	

Взам. инв. №

Подпись и дата

Инв. № подл. 83744

Изм.	Кол.уч.	Лист	№док.	Подп.	Дата

1350.12.38А-30UHJ-1836-TD.N

Объекты III очереди строительства
ЗАО СГК (ТЭЦ)

Трубопроводы машзала БВД в осях 16-28 в рядах А-В и внутристанционные трубопроводы

Стадия	Лист	Листов
Р	71	

Н. контр.	Михеев		
Проверил	Шкитилева		05.05
Разработал	Михеев		05.05.14

Кожух для фланцевого соединения горизонтального участка маслопровода. Стенка нижняя.

ОТКРЫТОЕ АКЦИОНЕРНОЕ ОБЩЕСТВО ИНСТИТУТ ТЕПЛОЭЛЕКТРОПРОЕКТ НИЖНИЙ НОВГОРОД

▽3(▽)

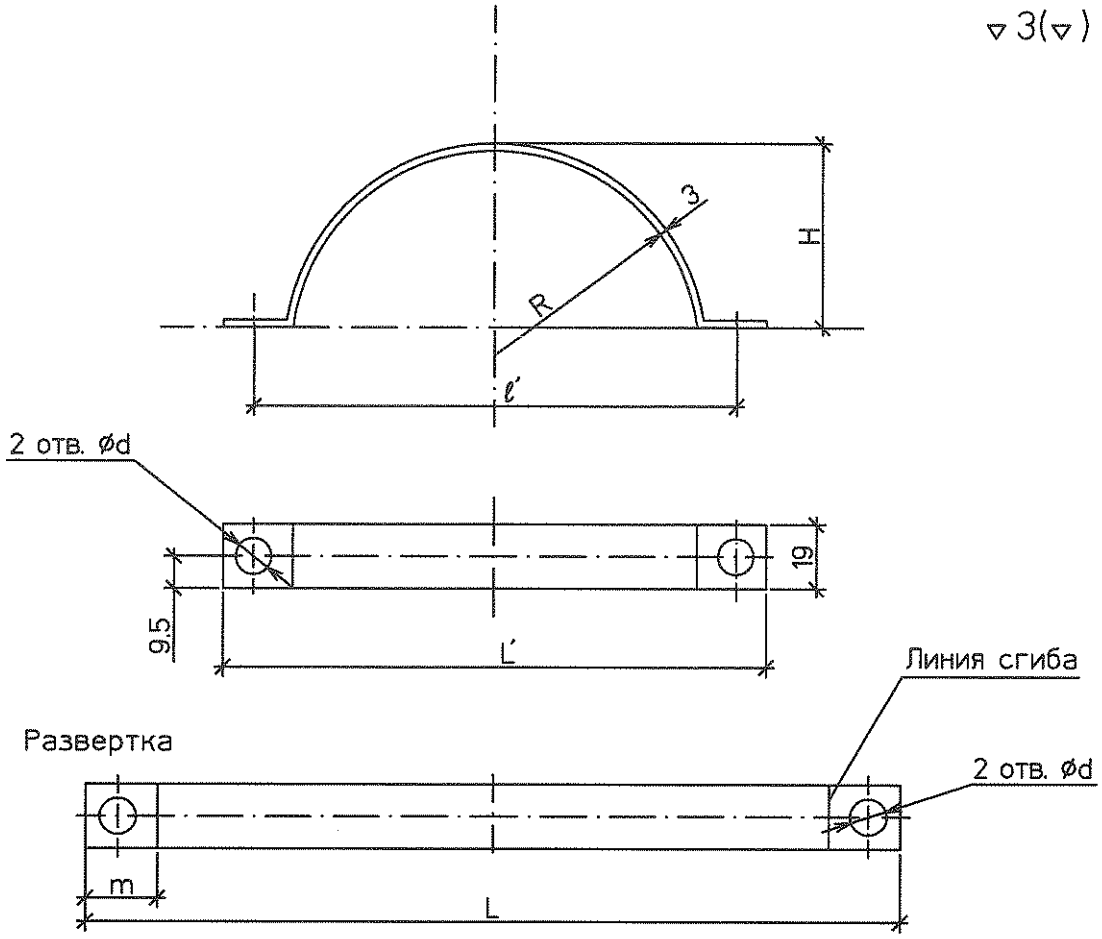

Размеры в мм Таблица

Условный проход, мм	L	ℓ	m	R	d	H	ℓ'	L'	Масса, кг
65	146	131	15	37	7	37	95	110	0.09

Спецификация деталей

Поз.	Обозначение	Наименование	Кол.	Материал	Масса, кг		Примеч.
					Ед.	Общ.	
1	ГОСТ 19903-74	Стенка боковая Лист Б-ПН-О-3	2	ст3сп ГОСТ16523-97	0,09	0,18	

Изм.	Кол.уч.	Лист	№док.	Подп.	Дата
Н. контр.		Михеев			05.05
Проверил		Шкитилева			05.05
Разработал		Михеев			05.05

1350.12.38А-30UHJ-1836-TD.N

Объекты III очереди строительства
ЗАО СГК (ТЭЦ)

Трубопровод машзала БВД в осях 16-28 в рядах А-В и внутристанционные трубопроводы

Стадия	Лист	Листов
Р	72	

Кожух для фланцевого соединения горизонтального участка маслопровода. Полухомут нижний.

ОТКРЫТОЕ АКЦИОНЕРНОЕ ОБЩЕСТВО ИНСТИТУТ ТЕПЛОЭЛЕКТРОПРОЕКТ НИЖНИЙ НОВГОРОД

Взам. инв. №

Подпись и дата

Инв. № подл. 83744

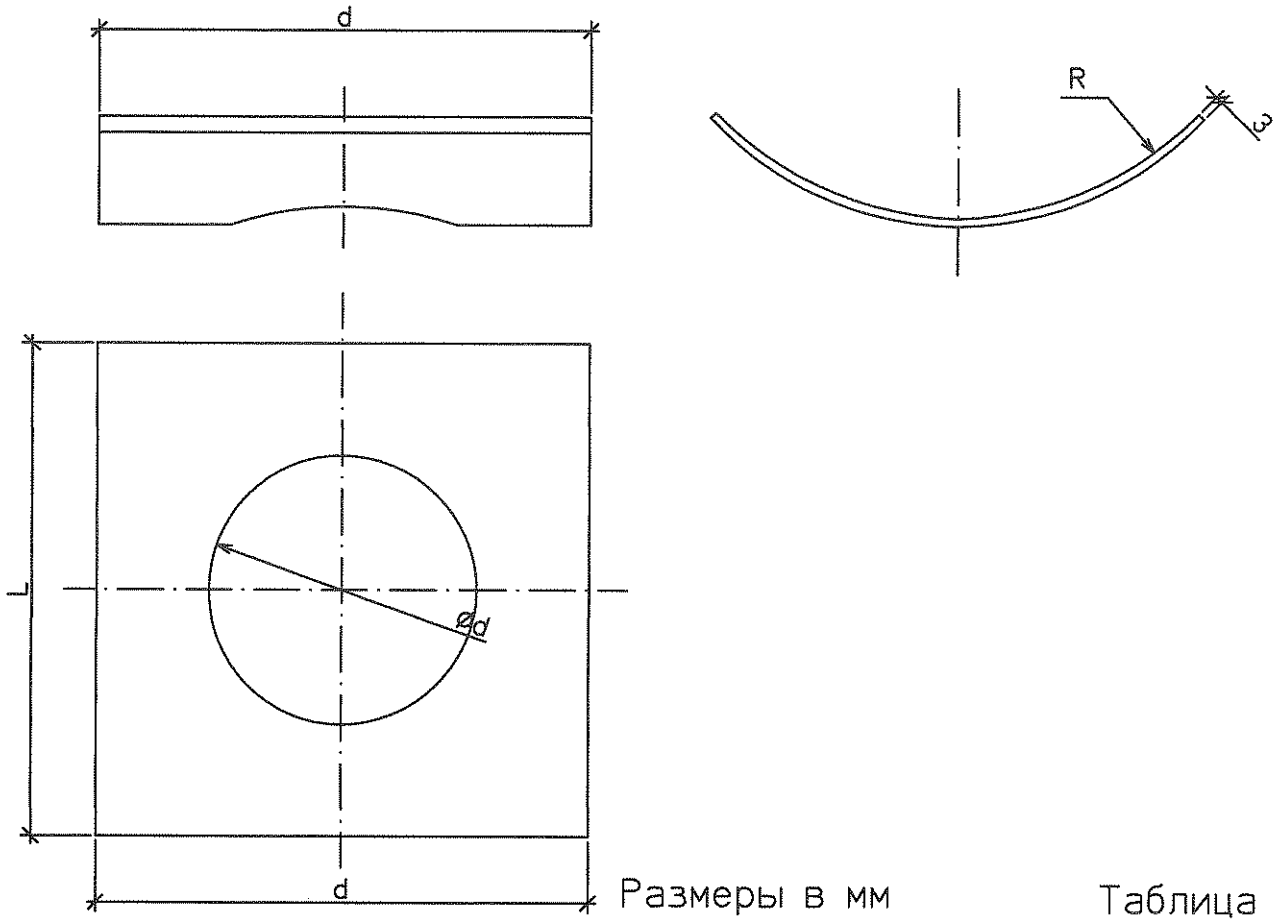

Размеры в мм

Таблица

Условный проход, мм	a	L	R	d	Масса, кг
65	80	80	105	35	0,13

Спецификация деталей

Поз.	Обозначение	Наименование	Кол.	Материал	Масса, кг		Примеч.
					Ед.	Общ.	
1	ГОСТ 19903-74	Стенка боковая Лист Б-ПН-О-3	1	ст3сп ГОСТ16523-97	0,13	0,13	

Взам. инв. №

Подпись и дата

Инв. № подл. 83744

Изм.	Кол.уч.	Лист	№док.	Подп.	Дата
Н. контр.		Михеев			05.05.14
Проверил		Шкитилева			05.05.14
Разработал		Михеев			05.05.14

1350.12.38А-30UHJ-1836-TD.N

Объекты III очереди строительства
ЗАО СГК (ТЭЦ)

Трубопроводы машзала БВД в осях 16-28 в рядах А-В и внутристанционные трубопроводы

Стадия	Лист	Листов
Р	73	

Кожух для фланцевого соединения горизонтального участка маслопровода. Накладка.

ОТКРЫТОЕ АКЦИОНЕРНОЕ ОБЩЕСТВО ИНСТИТУТ ТЕПЛОЭЛЕКТРОПРОЕКТ НИЖНИЙ НОВГОРОД

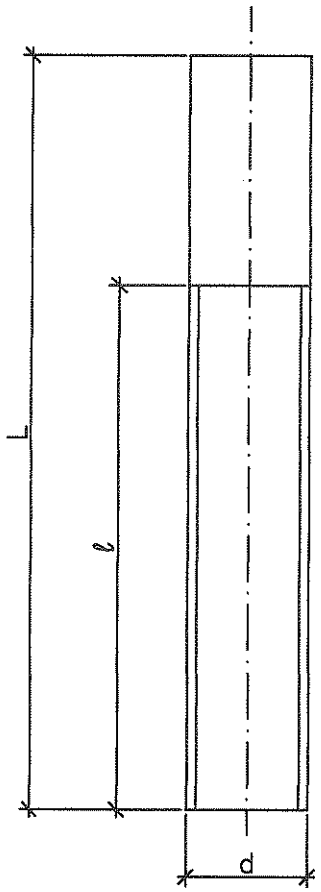

Размеры в мм Таблица

Условный проход, мм	L	ℓ	dy	Масса, кг
65	100	20	25	0,24

Спецификация деталей

Поз.	Обозначение	Наименование	Кол.	Материал	Масса, кг Ед.	Масса, кг Общ.	Примеч.
1	ГОСТ 3262-75	Труба 25х3,2 L=100	1	20 ГОСТ1050-88	0,24	0,24	

Взам. инв. №

Подпись и дата

Инв. № подл. 83744

Изм.	Кол.уч.	Лист	№док.	Подп.	Дата
Н. контр.		Михеев			17.05.14
Проверил		Шкитилева			05.05.14
Разработал		Михеев			05.05.14

1350.12.38А-30UHJ-1836-TD.N

Объекты III очереди строительства
ЗАО СГК (ТЭЦ)

Трубопроводы машзала БВД в осях 16-28 в рядах А-В и внутристанционные трубопроводы

Стадия	Лист	Листов
Р	74	

Кожух для фланцевого соединения горизонтального участка маслопровода. Штуцер.

ОТКРЫТОЕ АКЦИОНЕРНОЕ ОБЩЕСТВО ИНСТИТУТ ТЕПЛОЭЛЕКТРОПРОЕКТ НИЖНИЙ НОВГОРОД